Поворотная опора 4.521
Противоскользящая накладка 4.521.100

RST Roztocze
LOCKING SOLUTIONS

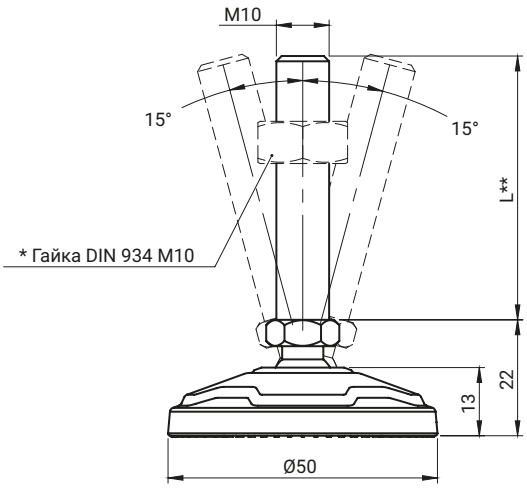

НОВИНКА

* - не входит в комплект поставки, заказывается отдельно
** - размер L в соответствии с заказом

НОМЕР В КАТАЛОГЕ	СОСТАВНЫЕ ЭЛЕМЕНТЫ	МАТЕРИАЛ
4.521	Винт	Оцинкованная сталь
	Основа	PA6 GF30
4.521SN	Винт	Нержавеющая сталь
	Основа	PA6 GF30

МАКСИМУМ НАГРУЗКА СТАТИЧЕСКАЯ НАГРУЗКА [N]	МАКСИМУМ НАГРУЗКА СТАТИЧЕСКАЯ НАГРУЗКА [кг]
10 000	1000

Как заказывать:

4.521 — 40

Номер в каталоге

Длина резьбы [L]

НОВИНКА

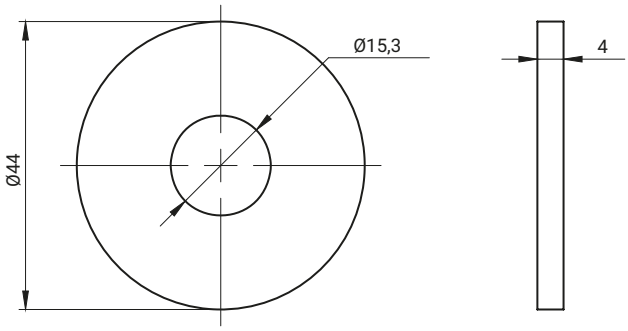

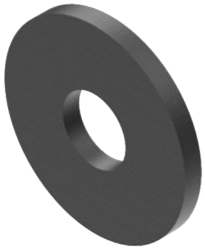

НОМЕР В КАТАЛОГЕ	СОСТАВНЫЕ ЭЛЕМЕНТЫ	МАТЕРИАЛ
4.521.100	Противоскользящая накладка	NBR

* Противоскользящая накладка 4.521.100 работает с качающимися ножками 4.521

* Противоскользящая накладка 4.521.100 не входит в комплект поставки, заказывается отдельно.