Защита под пломбу 4.417
Защита под пломбу 4.416

RST Roztocze
LOCKING SOLUTIONS

4.417.003

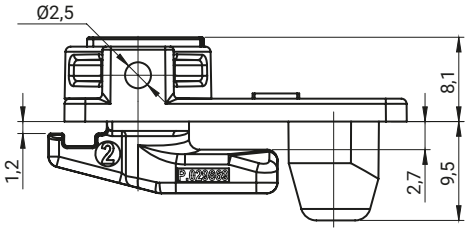

План вспомогательной установки

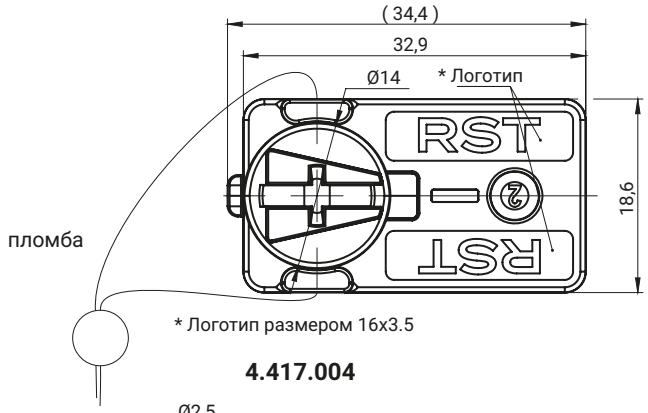

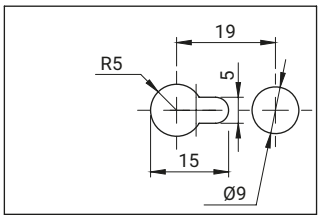

Монтажные отверстия

4.417.004

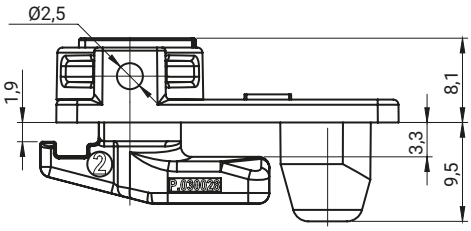

План вспомогательной установки

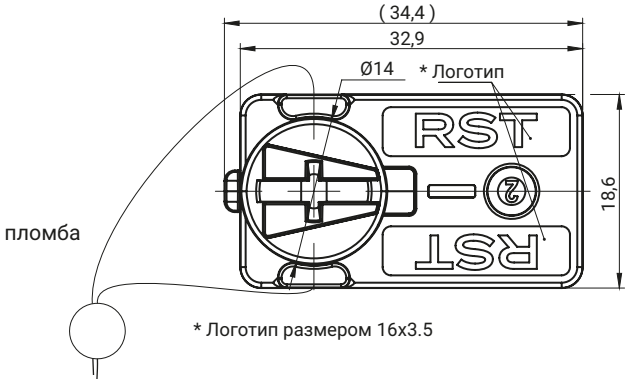

* Ручка с предохранителем 4.417.003, 4.417.004 упакована по 100 или 500 штук.

НОМЕР В КАТАЛОГЕ	НАЗВАНИЕ	МАТЕРИАЛ
4.417.003	Защита под пломбу	Полиамид PA6
4.417.004		

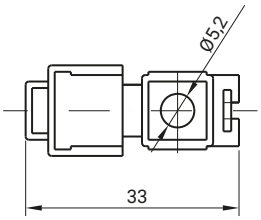

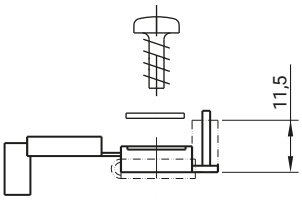

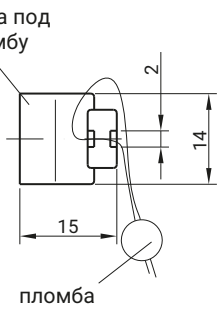

НОМЕР В КАТАЛОГЕ	НАЗВАНИЕ	МАТЕРИАЛ
4.416.001	Защита под пломбу	Полиамид