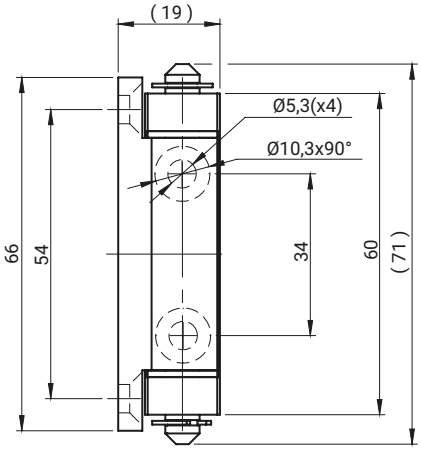

stainless steel

NOWOŚĆ

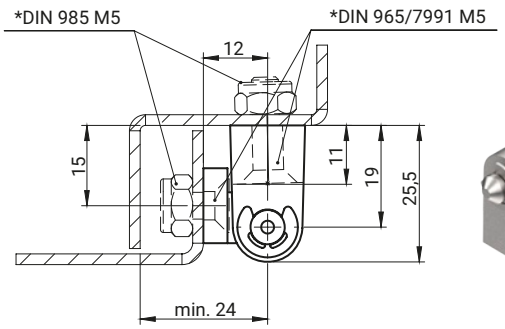

* nie należy do zakresu dostawy.

NR KATALOGOWY	ELEMENTY SKŁADOWE	MATERIAŁ	WYKOŃCZENIE [C]
3.515.001SN	Uchwyt, Stopa, Sworzeń	Stal nierdzewna (AISI 316)	-

stainless steel

NOWOŚĆ

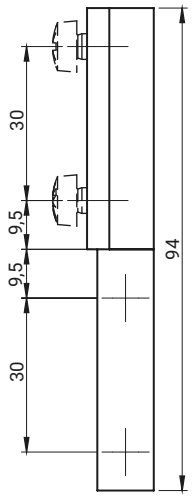

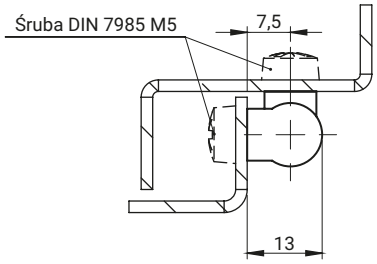

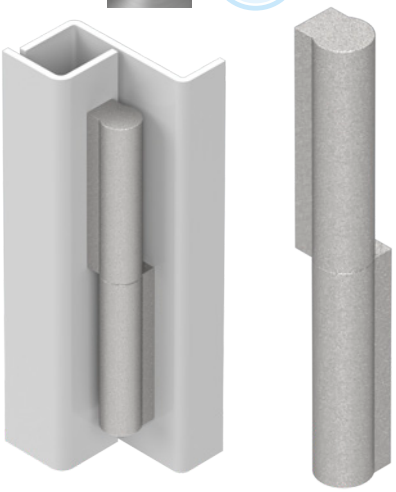

NR KATALOGOWY	ELEMENTY SKŁADOWE	MATERIAŁ	WYKOŃCZENIE [C]
3.ZN170.001SN	Uchwyt, Stopa, Sworzeń	Stal nierdzewna (AISI 316)	-

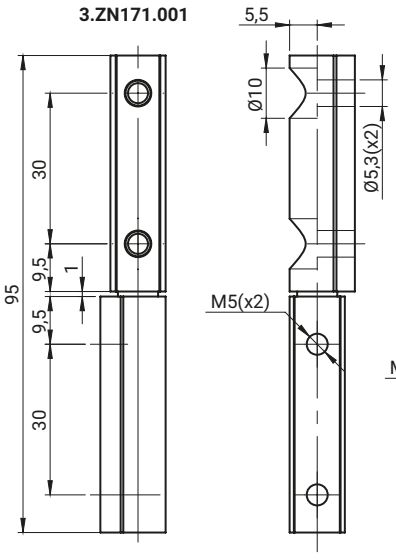

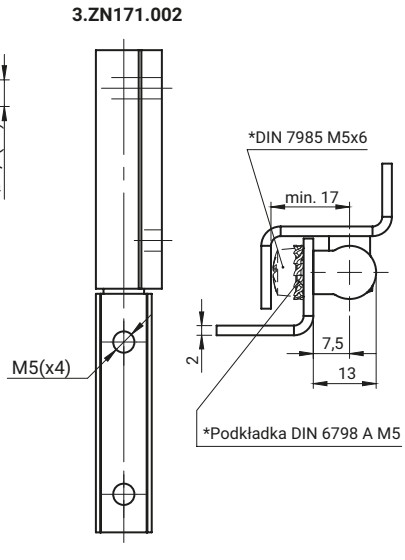

NOWOŚĆ

3.ZN171.001 3.ZN171.002

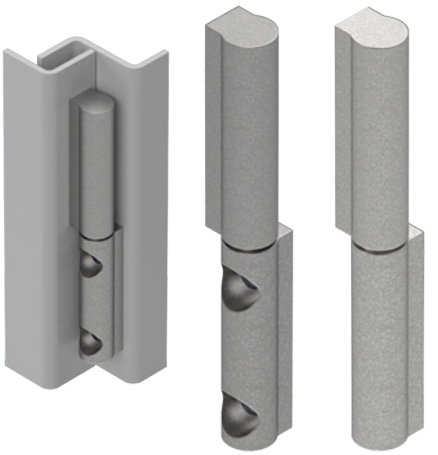

* nie należy do zakresu dostawy.

NR KATALOGOWY	ELEMENTY SKŁADOWE	MATERIAŁ	WYKOŃCZENIE [C]
3.ZN171.001	Uchwyt, Stopa	Stal ocynkowana	-
3.ZN171.002	Uchwyt, Stopa	Stal ocynkowana	-