RST Roztocze
LOCKING SOLUTIONS

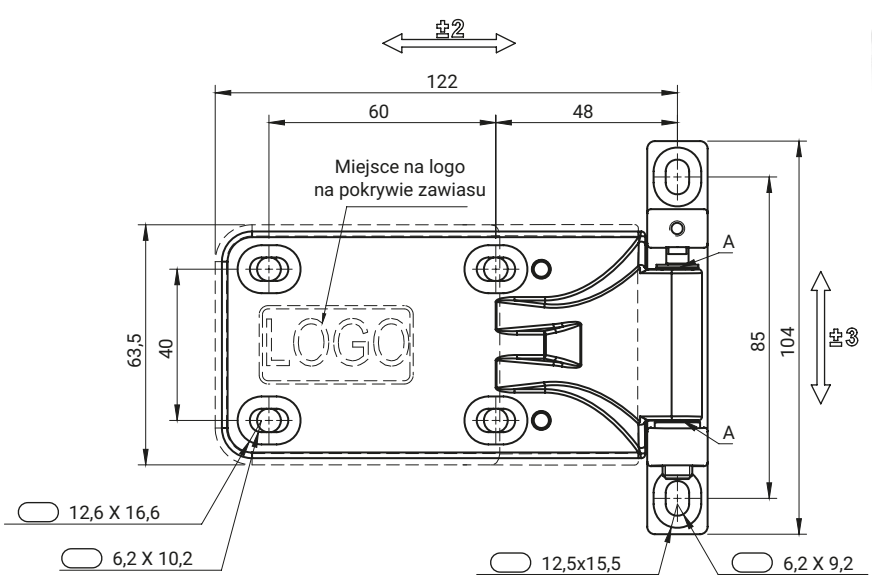

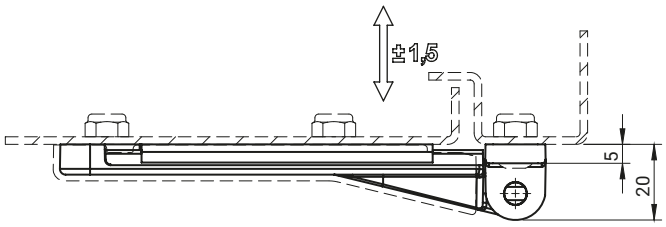

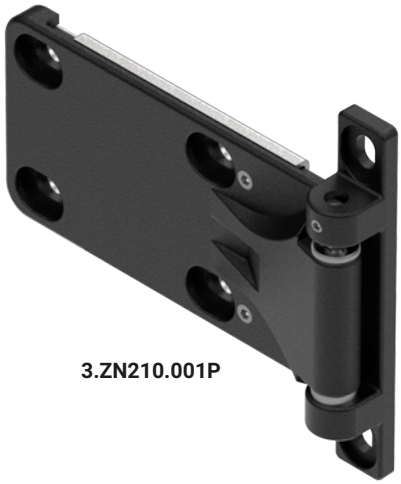

3.ZN210.001P

3.ZN210.001L

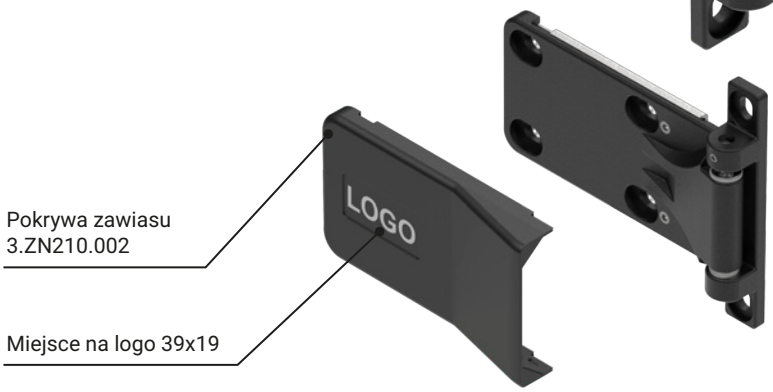

A - oś zawiasu łożyskowana za pomocą tulejek z tworzywa sztucznego.
Pozycja zawiasu regulowana w trzech osiach - zakresy regulacji pokazano na rysunku.
Pokrywa zawiasu 3.ZN210.002 zamawiana oddzielnie.

NR KATALOGOWY	WERSJA	ELEMENTY SKŁADOWE	MATERIAŁ	WYKOŃCZENIE [C]
				RAL 9005
3.ZN210.001P 3.ZN210.001L	Prawa Lewa	Uchwyt, Stopa	ZAMAK 5	04
		Sworzeń	Stal nierdzewna	-
3.ZN210.002	Pokrywa zawiasu		Poliamid	07