Zapięcie 3.ST272, 3.ST273

RST Roztocze® LOCKING SOLUTIONS

NOWOŚĆ

stainless steel



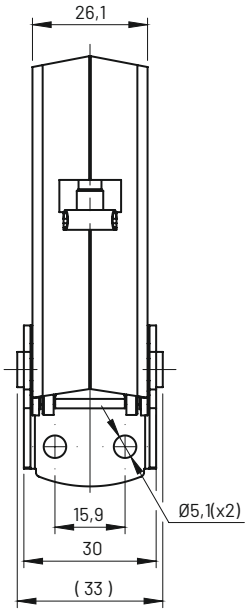

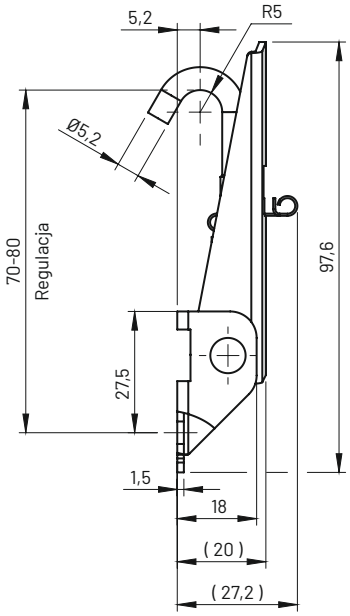

NR KATALOGOWY	MATERIAŁ
3.ST272.001	Stal nierdzewna

NOWOŚĆ

stainless steel



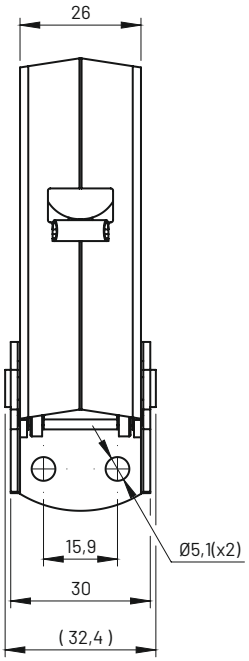

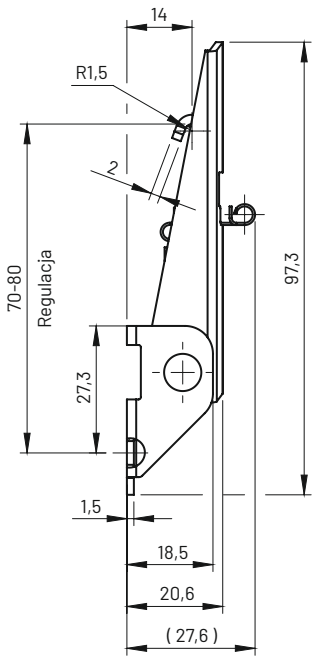

NR KATALOGOWY	MATERIAŁ
3.ST273.001	Stal nierdzewna