Замок с ручкой L

RST Roztocze
LOCKING SOLUTIONS

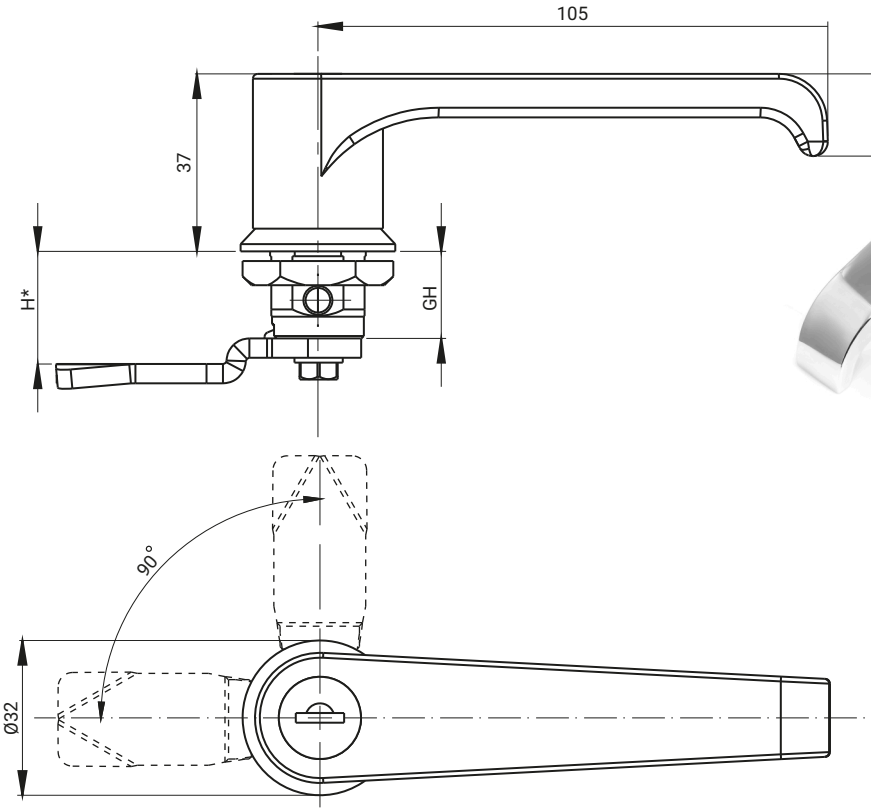

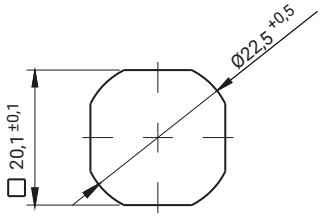

Монтажное отверстие

НАЗВАНИЕ	СОСТАВНЫЕ ЭЛЕМЕНТЫ
Корпус, ручка	ZAMAK 5**
Язык	Сталь – цинк**

ТИП ЗАМКА	НОМЕР В КАТАЛОГЕ			ПОКРЫТИЕ [C]
	Вставка 1333	Вставка - RK	Без вставки	
L 18 (GH=18)	**2.L18.002**	**2.L18.004**	**2.L18.006**	RAL 9005
	2.L18.001	**2.L18.003**	**2.L18.005**	Хром
L 30 (GH=30)	**2.L30.002**	**2.L30.004**	**2.L30.006**	RAL 9005
	2.L30.001	**2.L30.003**	**2.L30.005**	Хром
L 40 (GH=40)	**2.L40.002**	**2.L40.004**	**2.L40.006**	RAL 9005
	2.L40.001	**2.L40.003**	**2.L40.005**	Хром
L 60 (GH=60)	**2.L60.002**	**2.L60.004**	**2.L60.006**	RAL 9005
	2.L60.001	**2.L60.003**	**2.L60.005**	Хром

Как заказывать:

2.L30.003 — H.G

Обозначение в каталоге

Размер языка H

* возможность согласования размеров
** возможность исполнения из нержеавеющей стали 1.4404
Замок оснащен кулачками из группы: 12, 14, 17, 17A, 18, 32, 34, JK1-16018, JK2-16018, J-6000.03, J-6000.04, JK-1610.01, JZ-002 (стр. 1C-10 до 1C-23)