Замок M22PM-K

RST Roztocze
LOCKING SOLUTIONS

Замок с ручкой блокированной навесным замком

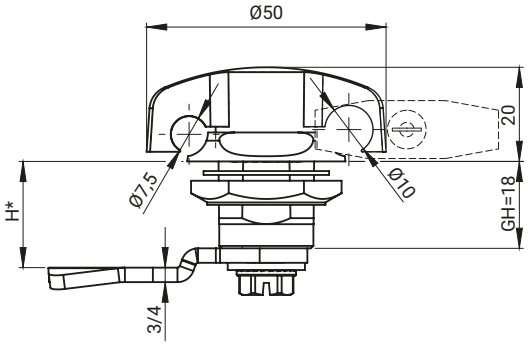

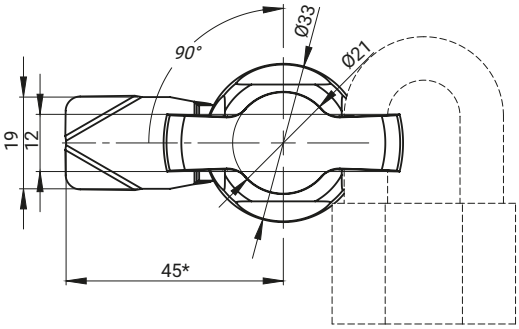

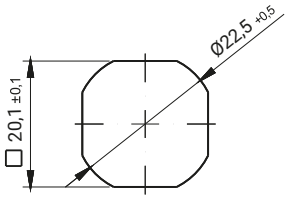

Монтажное отверстие

ТИП ЗАМКА	СОСТАВНЫЕ ЭЛЕМЕНТЫ	МАТЕРИАЛ	ПОКРЫТИЕ [C]
M22PM-K	Корпус, стержень	ZAMAK 5	RAL 9005
			04
	Язык	Сталь	-
M22PM-K.SN	Корпус, стержень, язык	Нержавеющая сталь	-

Как заказывать: M22PM-K — H.G — C

Тип замка

Тип языка

Покрытие

Замок оснащен кулачками из группы: 15, 16, 19, 21, 35, 36, JK1-10018, JK2-10018, J-6000.01, J-6000.02, JK-1610.01, JZ-001 (стр. 1C-12 до 1C-23)

H.G - размер высоты языка (H-высота запирания, G-группа)

При заказе надо написать толщину языка.
Навесной замок не находится в комплекте.
* возможность заказа в другом размере.