Замок компрессионный 2.M22SD35

RST Roztocze
LOCKING SOLUTIONS

НОВИНКА

stainless steel

HEX10

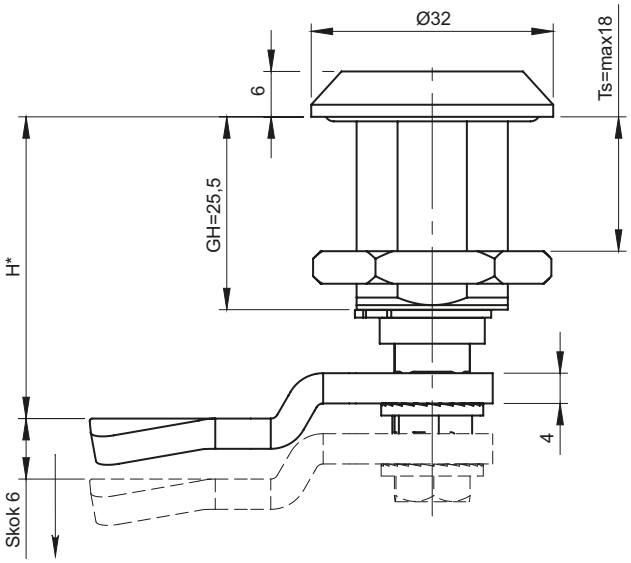

HEXB8W

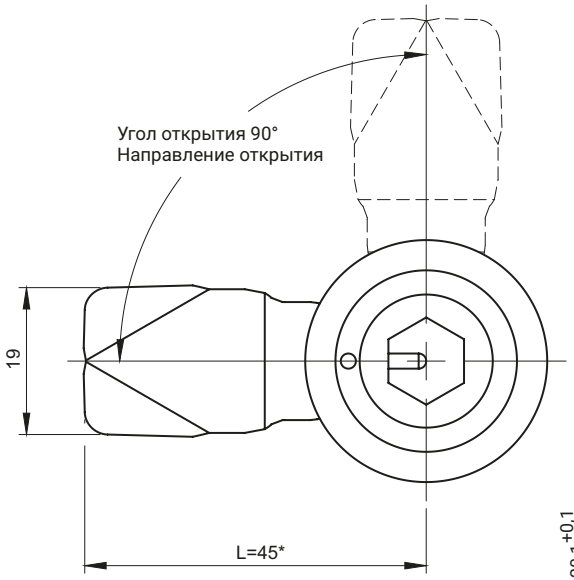

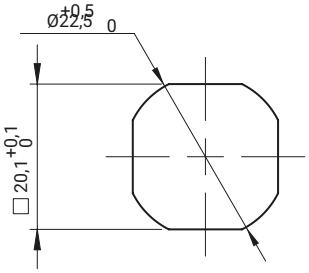

Монтажное отверстие

Замок работает с ключом Ключ 2.KL.X.014 (стр. 2A-134)

TYPE OF LOCK	СТЕРЖНИ [X]		СОСТАВНЫЕ ЭЛЕМЕНТЫ	МАТЕРИАЛ
M22SD35	HEX10	HEXB8W	Корпус, Стержень, Язык	Нержавеющая сталь (ASI 316)

Как заказывать:

M22SD35 — HEXB8W — H.G

Тип замка

Тип ключа [x]

Размер языка H

где:
H - размер высоты языка
G - группа языка
Ts - толщина двери

Замок оснащен кулачками из группы: 16, 21, 36, JK1-10018SN, JK2-10018SN, J-6000.01SN, J-6000.02SN, JK-1610.01SN (стр. 1C-12 до 1C-21)

* возможность согласования размеров