Замок M22ZD3

RST Roztocze
LOCKING SOLUTIONS

LH/RH **IP40** НОВИНКА

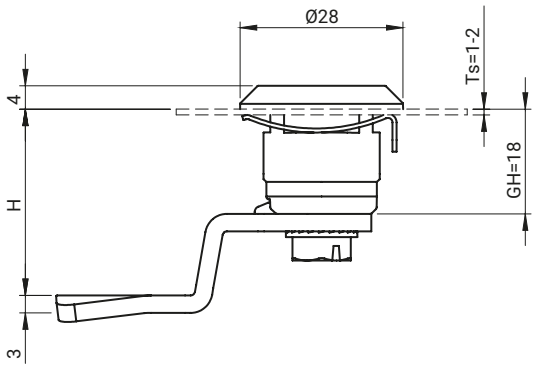

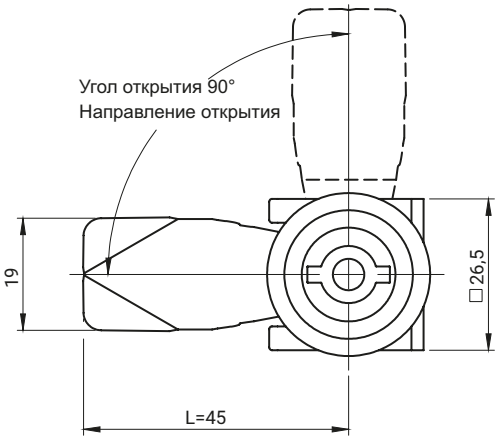

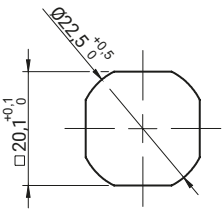

Монтажное отверстие

ТИП ЗАМКА	КОМПОНЕНТЫ	МАТЕРИАЛ	ПОКРЫТИЕ [C]	
			RAL9005	RAL7035
M22ZD3	Корпус, Стержень	Полиамид	07	08
	Крепежный зажим	Оцинкованная сталь	-	-

СЕРДЦЕВИНА [X]				
D3	D5	T9	KW8	S

Как заказывать:

M22ZD3 — C — X — H.G

Тип замка
Покрытие корпуса [C]
Тип сердцевины [x] / покрытие [C]
Размер языка H

где:
H - размер высоты языка
G - группа языка
Замок оснащен кулачками из группы: 12, 14, 17, 17A, 18, 32, 34, JK1-16018, JK2-16018, J-6000.03, J-6000.04, JK-1610.01, JZ-002 (стр. 1C-10 до 1C-23)

* возможность согласования размеров