stainless steel

НОВИНКА

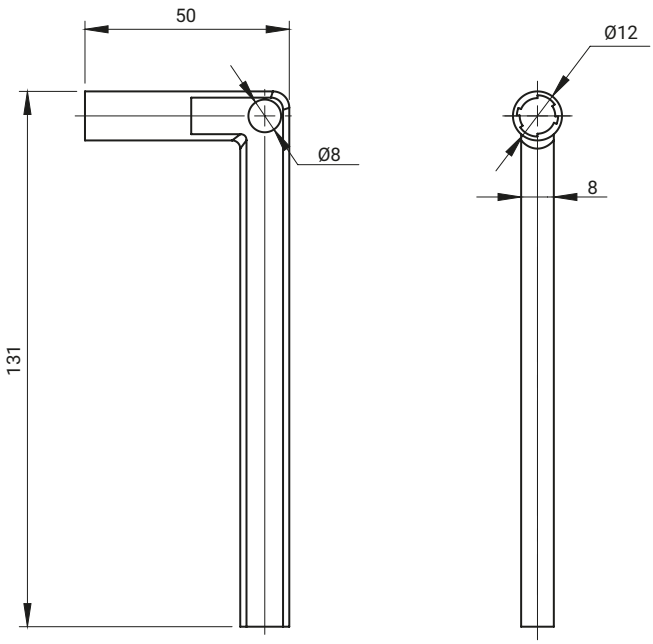

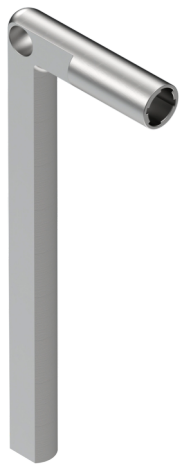

НОМЕР В КАТАЛОГЕ	МАТЕРИАЛ
2.KL-ZM.013	Нержавеющая сталь (AISI 316)

stainless steel

НОВИНКА

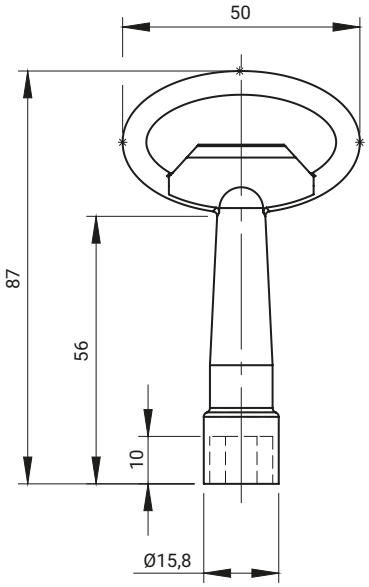

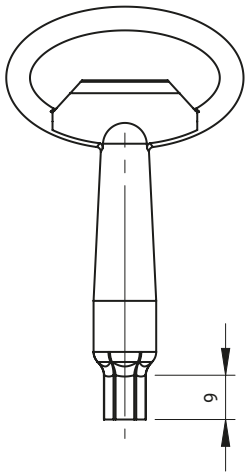

НОМЕР В КАТАЛОГЕ	ТИП КЛЮЧА [X]		МАТЕРИАЛ
2.KL-X.014	HEX11	HEXB8Z	Нержавеющая сталь (AISI 316)

Как заказывать:

2.KL-X.014

Номер в каталоге, тип ключа [x]