Ключ 2.KL-X.003, 2.KL-X.004

RST Roztocze
LOCKING SOLUTIONS

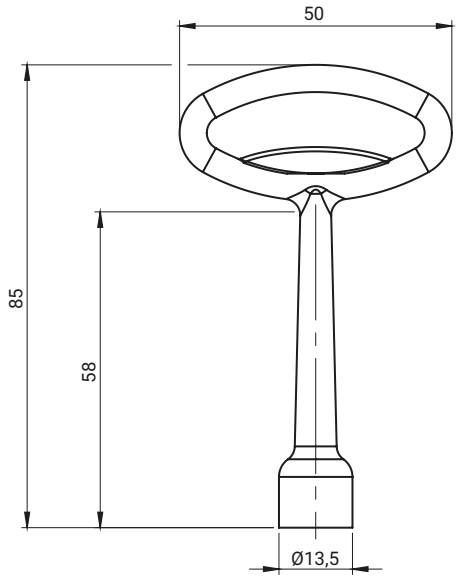

НОМЕР В КАТАЛОГЕ				МАТЕРИАЛ			
2.KL-X.003				ZAMAK 5			
ТИП КЛЮЧА [X]				ПОКРЫТИЕ [C]			
				Без	Хром	Никель	RAL 9005
D3	D5	T9	KW8	00	01	02	04

Как заказывать:

Номер в каталоге, Тип ключа [X]

Покрытие

2.KL-X.003 — C

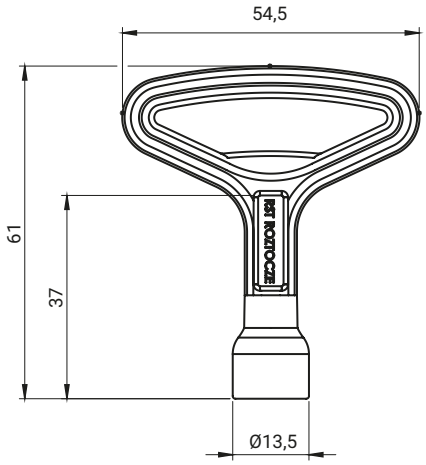

Возможность изготовить логотип на ключе под заказ.

НОМЕР В КАТАЛОГЕ							МАТЕРИАЛ				
2.KL-X.004							ZAMAK 5				
ТИП КЛЮЧА [X]							ПОКРЫТИЕ [C]				
							Без	Хром	Никель	Цинк	RAL 9005
D3	D5	T7	T8	T9	KW6Z	KW8	00	01	02	03	04

Как заказывать:

Номер в каталоге, Тип ключа [X]

Покрытие

2.KL-X.004 — C