PROWADNICA ø6 - U
1C.906.001

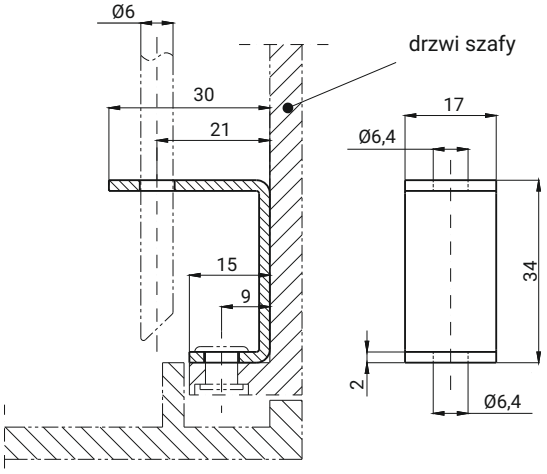

PROWADNICA ø6 - L
1C.906.003

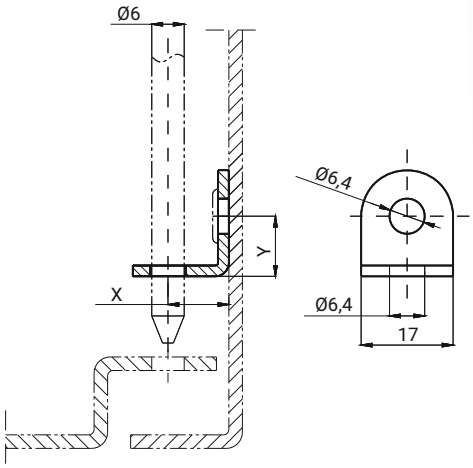

PROWADNICA ø8
1C.906.008, 1C.906.009, 1C.906.010

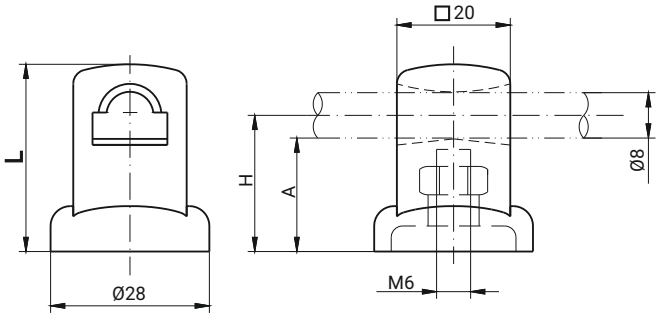

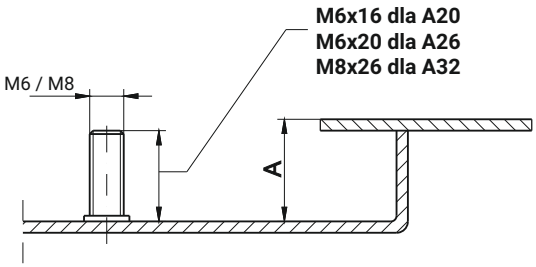

PROWADNICA RW
1C.906.013

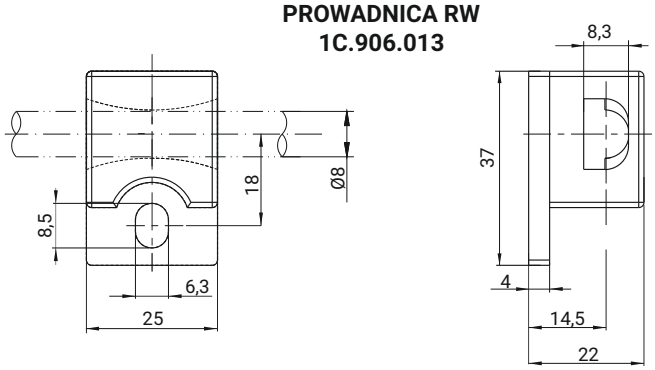

NR KATALOGOWY	DETAL	WYMIARY PROWADNIC Ø8, Ø6 [MM]					MATERIAŁ
		A	L	H	X	Y	
1C.906.008	Prowadnica ø8	20	33	24	-	-	PA6 kolor RAL 9005
1C.906.009		26	39	30	-	-	
1C.906.010		32	45	36	-	-	
1C.906.002	Prowadnica ø6 L	-	-	-	11,5	8	Stal ocynkowana
1C.906.003		-	-	-	22,5	27	
1C.906.001	Prowadnica ø6 U						Stal ocynkowana
1C.906.013	Prowadnica RW						PA6 kolor RAL 9005