Замок RW420, RW425, RW430, RW435

RST Roztocze
LOCKING SOLUTIONS

PUR IP65 НОВИНКА

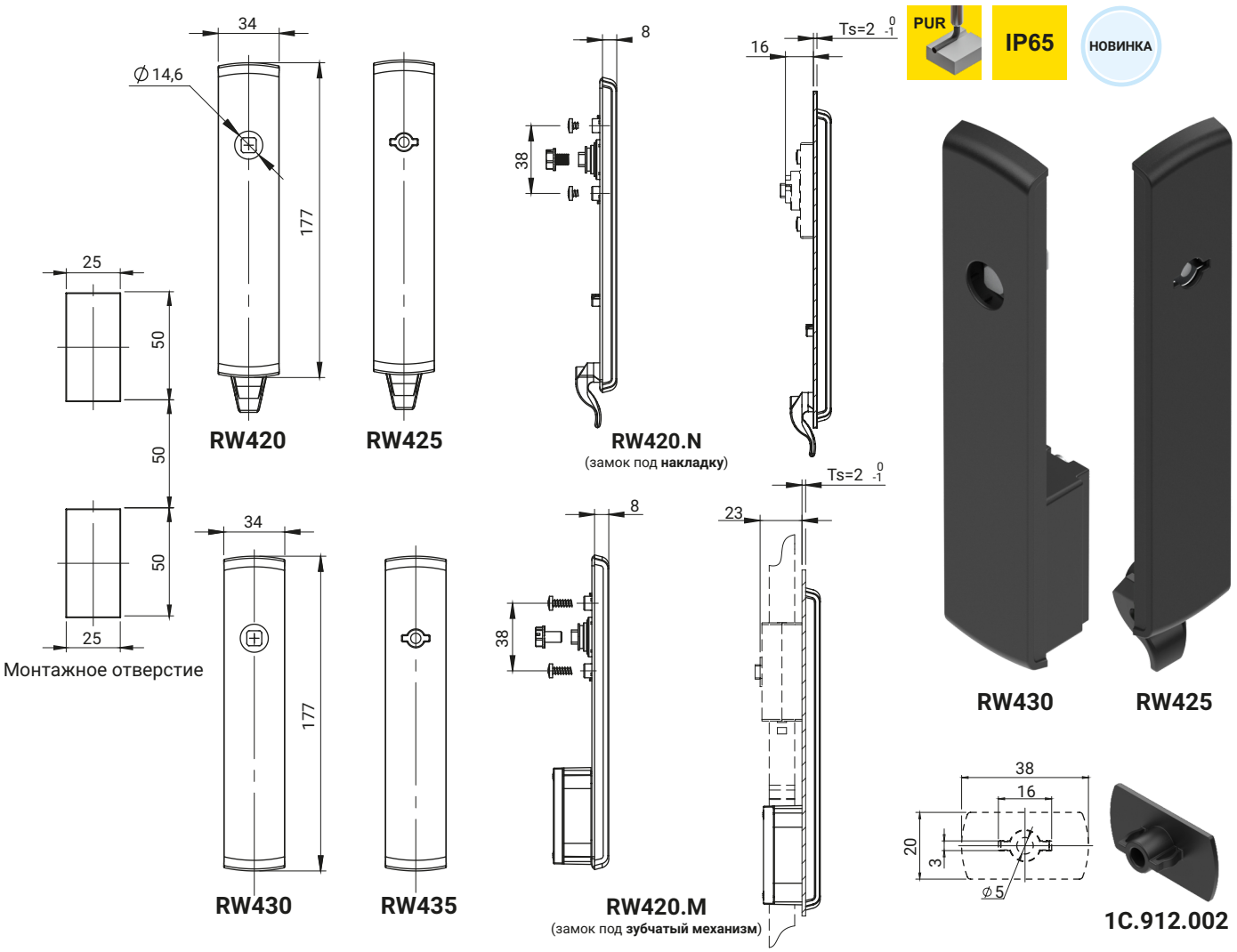

ТИП СТЕРЖНЯ [X]			ПОКРЫТИЕ
RW420, RW430		RW425, RW435	Никель
KW8	T9	D5	02

ТИП ЗАМКА		СОСТАВНЫЕ ЭЛЕМЕНТЫ	МАТЕРИАЛ	ПОКРЫТИЕ [C]
				RAL 9005
RW420.N **RW420.M** **RW425.N** **RW425.M**	**RW430.N** **RW430.M** **RW435.N** **RW435.M**	Вывеска	Полиамид Pa6 GF30	07
1C.912.002		Защита транспорта*	Полиамид	07

Как заказывать:

RW420.M.C — T8

Тип замка
Покрытие [C]
Тип стержня

где:
Ts - толщина двери

Комментарии:
*Защита транспорта сотрудничает с замком RW425, RW435.
Элементы, которые надо заказывать отдельно для версии под накладку и зубчатый механизм, указаны в таблицах (смотри стр. 1B-25).

Аксессуары к замкам
RW420, RW425, RW430, RW435

RST Roztocze
LOCKING SOLUTIONS

Версия замка под накладку или зубчатый механизм

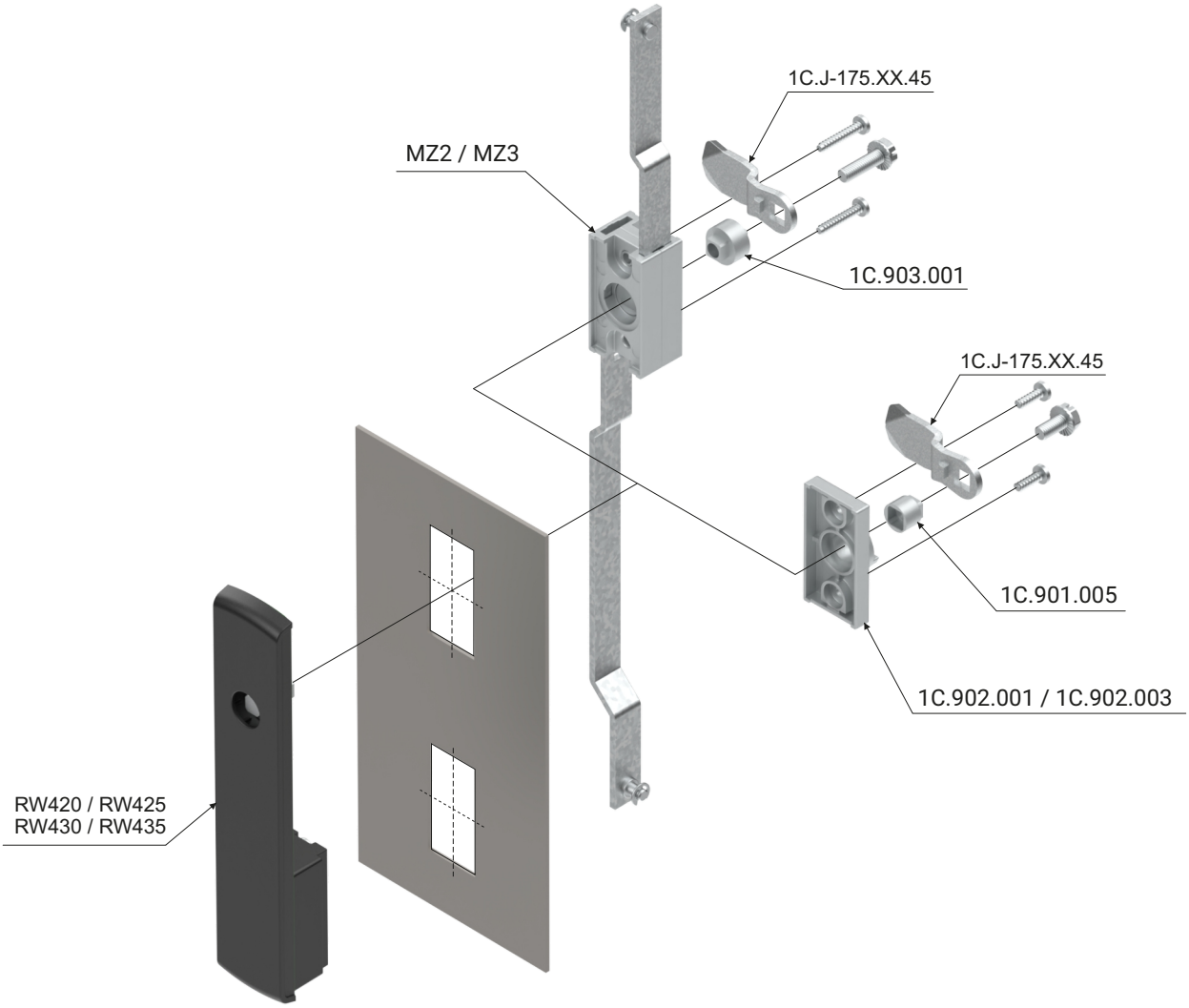

АКСЕССУАРЫ КОТОРЫЙ ЗАКАЗЫВАЕТСЯ ОТДЕЛЬНО ПОД НАКЛАДКУ		
ТИП ЗАМКА	**ЭЛЕМЕНТ**	**СТРАНИЦА**
RW420.N RW425.N RW430.N RW435.N	Накладка 1C.902.001 / 1C.902.003	1C-27
	Язык 1-пкт, группа: 11, 13	1C-10 - 1C-11
	Язык 2-пкт, группа: 21	1C-15
	Втулка	1C-27
	Тяги	1C-4 - 1C-5
	Направляющие тяг	1C-6, 7

АКСЕССУАРЫ КОТОРЫЙ ЗАКАЗЫВАЕТСЯ ОТДЕЛЬНО ПОД ЗУБЧАТЫЙ МЕХАНИЗМ		
ТИП ЗАМКА	**ЭЛЕМЕНТ**	**СТРАНИЦА**
RW420.M RW425.M RW430.M RW435.M	Зубчатый механизм MZ2 / Mz3	1C-30 - 1C-33
	Язык 1-пкт, группа: 11, 13	1C-10 - 1C-11
	Адаптер	1C-27
	Плоская тяга	1C-34 - 1C-40
	Направляющие и кронштейны плоской тяги	1C-6-8, 1C-34 - 1C-40