RS717

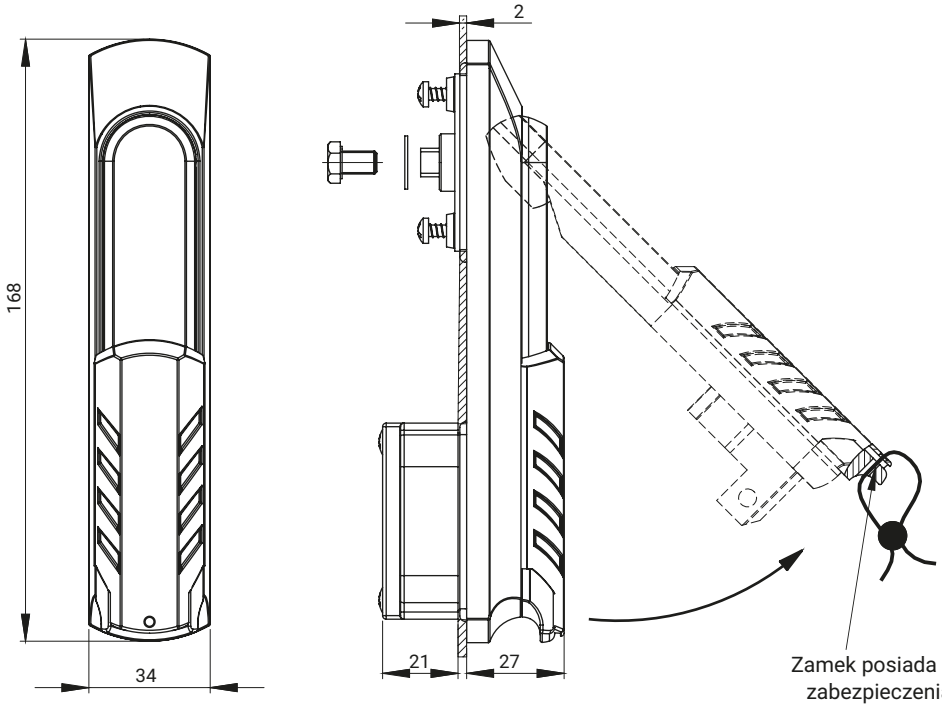

Zamek posiada możliwość zabezpieczenia plombą

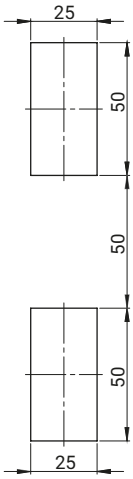

Otwory montażowe

TYP ZAMKA	WERSJA	ELEMENTY SKŁADOWE	MATERIAŁ	WYKOŃCZENIE [C]	
				RAL 9005	RAL 7035
RS717.N	Pod nakładkę 1C.902.001	Szyld	PA6 GF30	04	05
RS717.M	Pod mechanizm zębaty MZ	Klamka, Przesuwka	ZAMAK 5		

Jak zamawiać:

RS717.M — [C]

Typ zamka

Wykończenie

Zamek współpracuje z wkładką, którą należy zamówić oddzielnie (str. 1C-1, 1C-2)

Zamek współpracuje z mechanizmem zębatym (str. 1C-30 do 1C-33) lub nakładką 1C.902.001 (str. 1C-27), które należy zamówić osobno.

Zamek posiada możliwość zabezpieczenia za pomocą plomby.