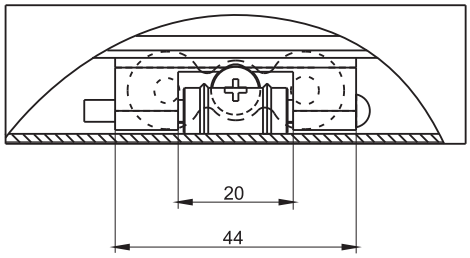

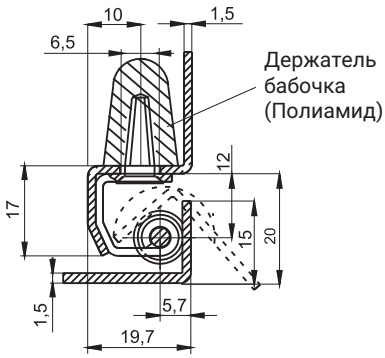

НОМЕР В КАТАЛОГЕ	СОСТАВНЫЕ ЭЛЕТМЕНТЫ	МАТЕРИАЛ
3.ST32.001	Стопа, Стержень	Сталь оцинк
	Держатель	Сталь
3.ST32.001SN	Держатель, Стопа, Стержень	Нержавеющя сталь

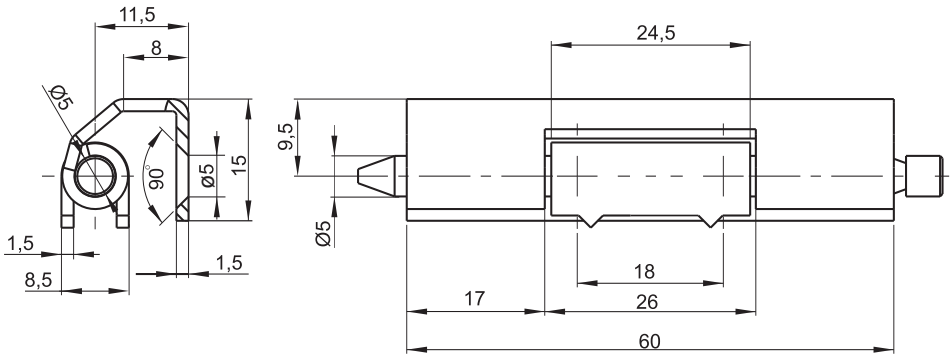

НОМЕР В КАТАЛОГЕ	СОСТАВНЫЕ ЭЛЕТМЕНТЫ	МАТЕРИАЛ
3.ST32.003	Стопа, Стержень	Сталь оцинк
	Держатель	Сталь без покрытия
3.ST32.003SN	Держатель, Стопа, Стержень	Нержавеющя сталь

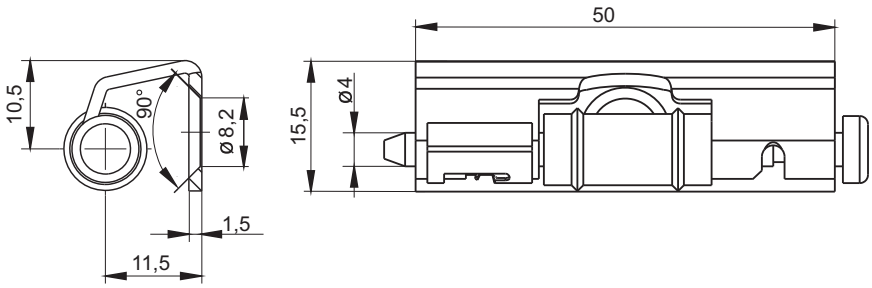

НОМЕР В КАТАЛОГЕ	СОСТАВНЫЕ ЭЛЕТМЕНТЫ	МАТЕРИАЛ
3.ST32.005	Стопа, Стержень	Сталь оцинк
	Держатель	Сталь без покрытия