Замок M22-3

ROZTOCZE

IP65 **IP66****

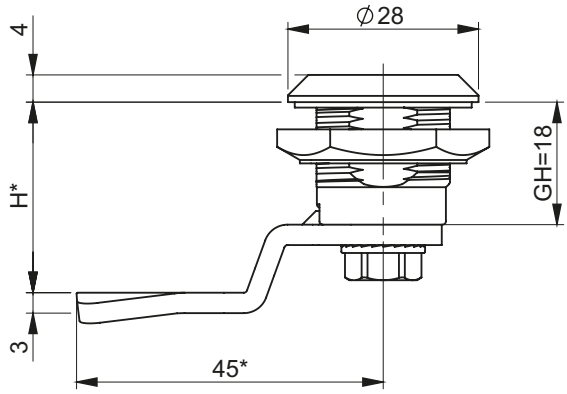

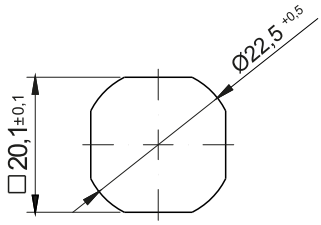

Монтажное отверстие

ТИП ЗАЩИТНОГО ПОКРЫТИЯ БОЛТА И КОРПУСА [C]										
ZAMAK 5							Полиамид		Нержавеющая сталь	
Хром	Никель	Цинк	RAL 9005	RAL 7035	KTL****	Без покрытия	RAL 9005	RAL 7035	304	316
01	02	03	04	05	06	0	07	08	9.1	9.2

ТИП ГАЙКИ [N]					
	ZAMAK 5	Полиамид	сталь	Нержавеющая сталь	
				304	316
Гайка без заземления	11	12	13	14	15
Гайка с заземлением	21	-	23	24	25

Вид материала болта	БОЛТ ДОСТУПЕН В ПРОДАЖИ											
	D3	D5	T8	T9	KW 8	S	HEX8	HEX10	M11	M12	M2	M3
ZAMAK 5	●	●	●	●	●	●	●	●	***		***	***
Полиамид	●	●	-	●	●	●	-	-				
Нержавеющая сталь 304	●	●	●	●	●	●	-	-				
Нержавеющая сталь 316	●	●	●	●	●	●	-	-				

* возможность согласования размеров
** замок под специальный заказ.
*** Точное описание стержни M1, M2, M3, смотри с. 2A-10
**** касается только корпуса

Как заказывать :

M22-3 — C.N — T9.C — H.G — IP65

Тип замка
Тип корпуса
Тип болта
Тип языка
Класс IP65/IP66**

где: C - обозначение материала и исполнение поверхности
N - тип гайки
H.G - размер отгибки языка подобрать из страниц от 1C-9 до 1C-22

Внимание:
Замок M22-3 сочетается с языками из групп: 11, 12, 13, 14, 18, 31, 32, 33, 34, 38, JZ-002, JK-1610