Замок компрессионный M22SK37

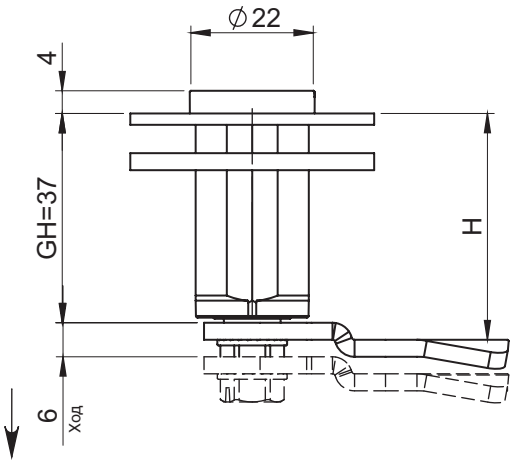

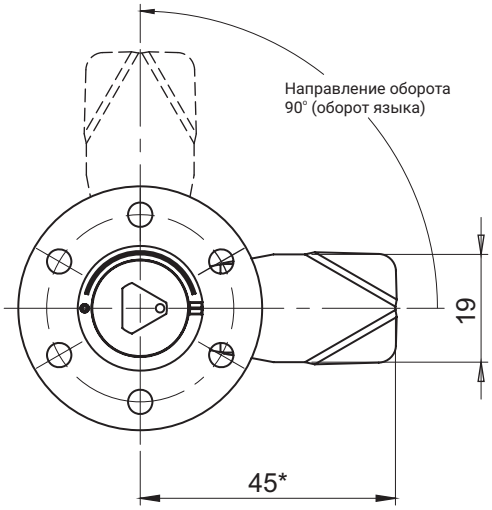

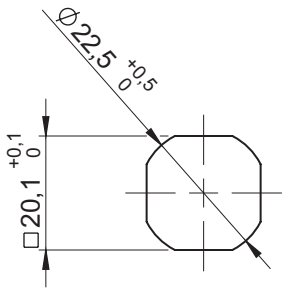

Монтажное отверстие

Замок в версии для левой двери. Замок в версии для правой двери это зеркальное отражение.

ТИП ЗАМКА	СОСТАВНЫЕ ЭЛЕМЕНТЫ	МАТЕРИАЛ
M22SK37	Корпус, стержень	ZAMAK5
	Язык, подкладка, гайка Внутренний механизм	Сталь оцинк

СТЕРЖНИ		ПОКРЫТИЕ [C]	
		Хром	RAL9005
KW8	T8	01	04

Как заказывать:

M22SK37. L. C. — KW8. C. — H.G

- Тип замка
- Версия замка L-левая, P-правая
- Отделка корпуса
- Тип стержня
- Покрытие стержня
- Высота запирания

где:
H - размер откинутия языка
G - группа языка
Замок M22SK37 работает с зыками из групп: 15, 16, 19, 35, 36 (стр. 1C-12 - 1C-19)