Замок M22SA2 с пенополиуретановой прокладкой

ROZTOCZE

НОВИНКА | LH/RH | PUR | IP65

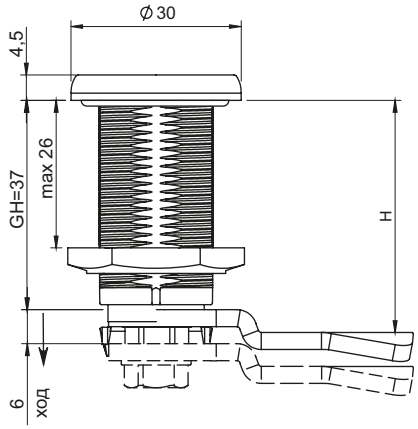

Замок к правой двери

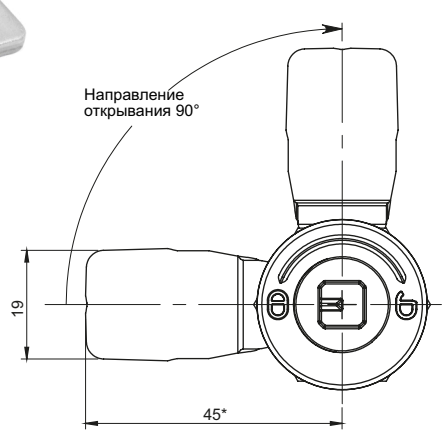

Замок к левой двери

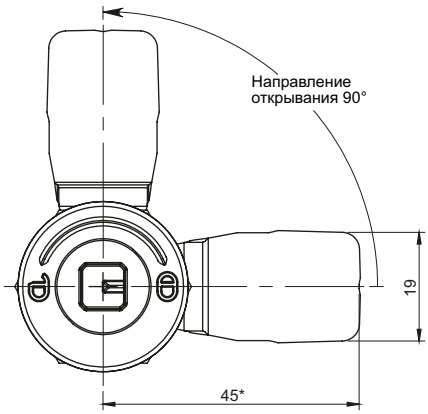

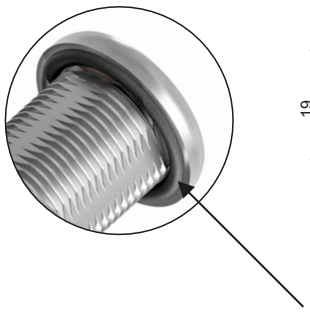

Корпус с полиуретановой прокладкой

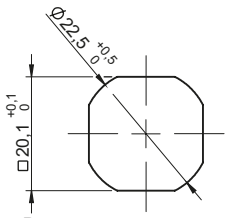

Размеры посадочного отверстия

ТИП ЗАМКА	СОСТАВНЫЕ ЭЛЕМЕНТЫ	МАТЕРИАЛ
M22SA2	Корпус, ручка	ZAMAK5
	Язык, Подкладка, Гайка, Внутренний механизм	Сталь оцинк

СЕРДЦЕВИНЫ [X]				ПОКРЫТИЕ [C]	
				Хром	RAL9005
KW8	T8	D3	D5	01	04

Как заказывать:

M22SA2 — KW8.01 — L.01 — H.G — PUR

- M22SA2 — Тип замка
- KW8.01 — Тип сердцевины [X]
- KW8.01 — Покрытие сердцевина [C]
- L.01 — Версия замка (L-левая, P-правая)
- L.01 — Покрытие корпуса [C]
- H.G — Высота запирания
- PUR — Полиуретановая пена

где:
H - размер высоты языка
G - группа языка
Замок M22SA2 работает с языками с групп:15, 16, 19, 35, 36 (стр. 1C-12 - 1C-19)