Zawias 3.ZN115, 3.ZN110

ROZTOCZE

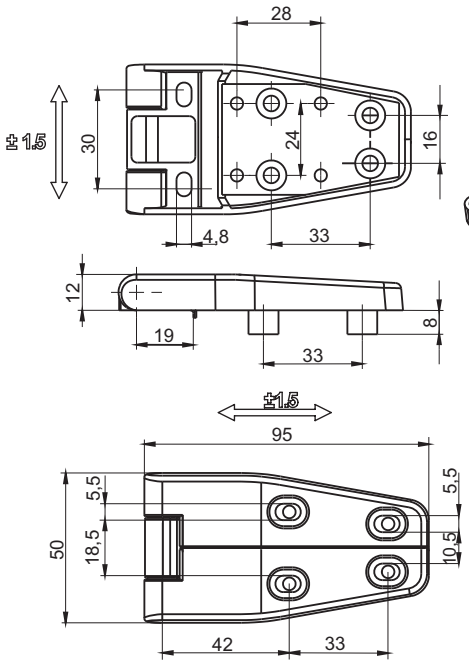

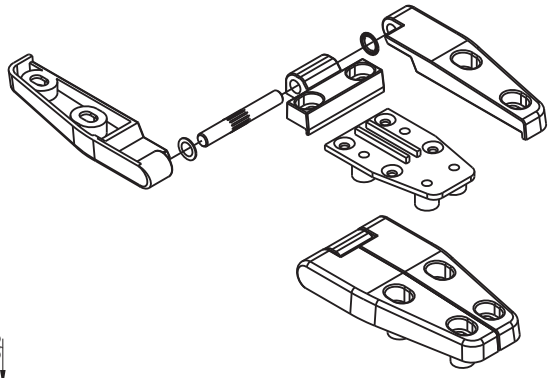

NR KATALOGOWY	ELEMENTY SKŁADOWE	MATERIAŁ	WYKOŃCZENIE [C]	
			RAL 9005	RAL 7035
3.ZN115.001	Uchwyt, Stopa	ZAMAK 5	04	05
	Sworzeń Podkładka, nakrętka	Stal ocynkowana		

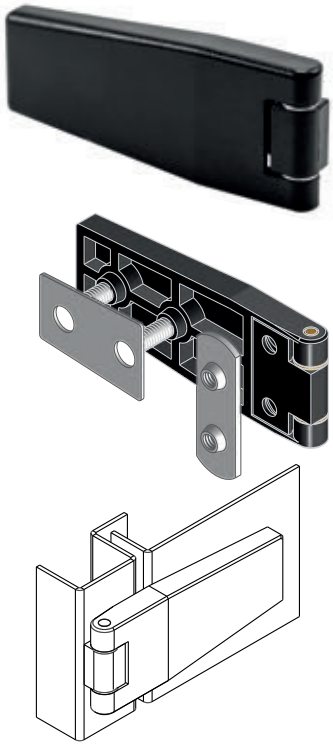

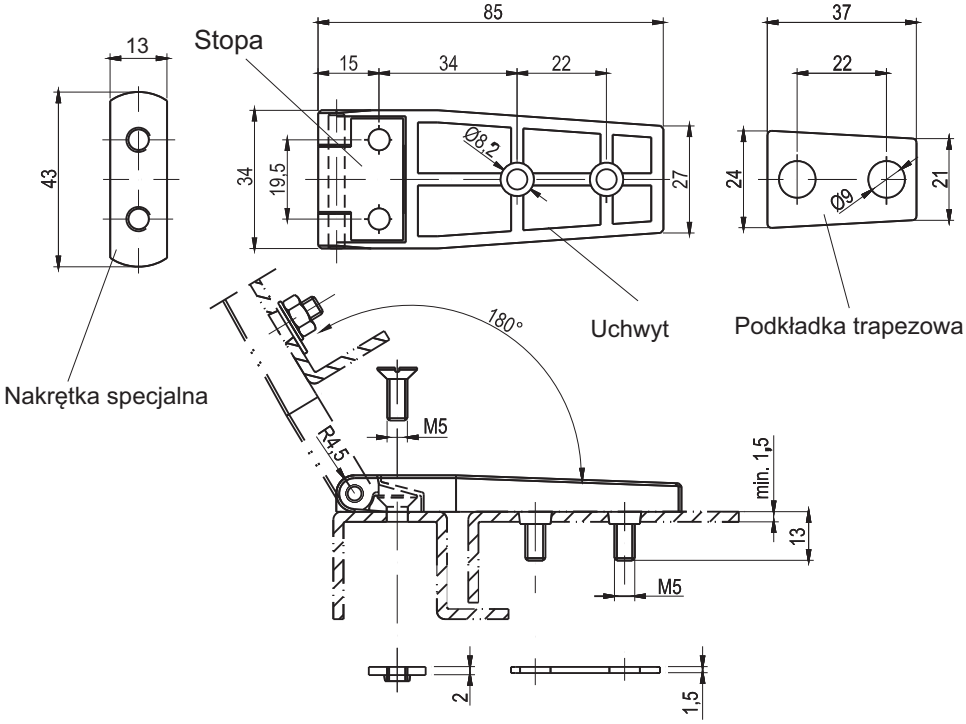

NR KATALOGOWY	ELEMENTY SKŁADOWE	MATERIAŁ	WYKOŃCZENIE [C]	
			RAL 9005	RAL 7035
3.ZN110.001	Uchwyt, Stopa	ZAMAK 5	04	05
	Sworzeń Podkładka, nakrętka	Stal ocynkowana		

Jak zamawiać :

3.ZN115.001 — C

Nr katalogowy

Wykończenie