Zamek M22SA2
ze spienioną uszczelką typu PUR

ROZTOCZE

NOWOŚĆ | LH/RH | PUR | IP65

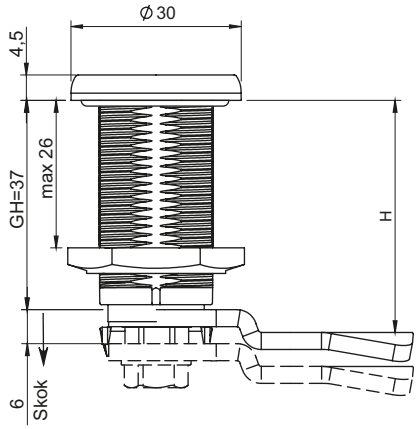

Zamek do drzwi prawych

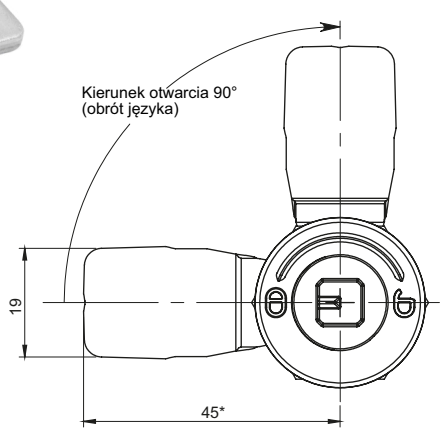

Zamek do drzwi lewych

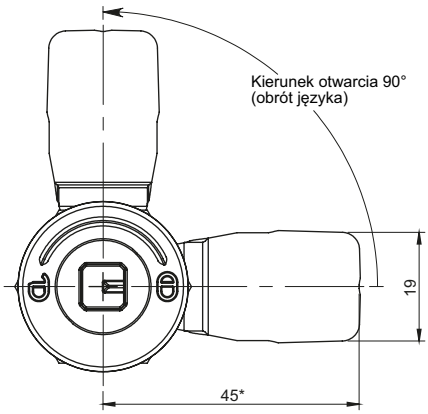

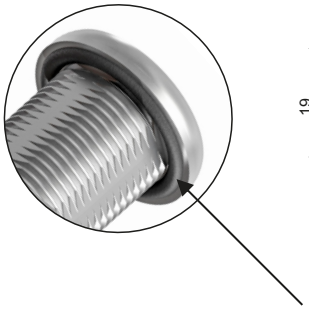

Korpus zamka z uszczelką PUR

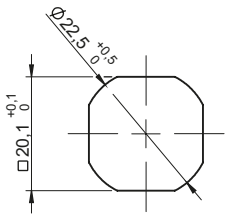

Otwór montażowy

TYP ZAMKA	ELEMENTY SKŁADOWE	MATERIAŁ
M22SA2	Korpus, pokrętło	ZAMAK5
	Język, Podkładka, Nakrętka Mechanizm wewnętrzny	Stal ocynkowana

TYP SWORZNIA [X]				WYKOŃCZENIE [C]	
				Chrom	RAL9005
KW8	T8	D3	D5	01	04

Jak zamawiać:

M22SA2 — KW8.01 — L.01 — H.G — PUR

- Typ zamka
- Typ sworznia [X]
- Wykończenie sworznia [C]
- Wersja zamka (L-lewa, P-prawa)
- Wykończenie korpusu [C]
- Wysokość ryglowania
- Uszczelka spieniona typu PUR

gdzie:
H - wymiar odgięcia języka
G - grupa języka
Zamek M22SA2 jest kompatybilny z językami z grup:15, 16, 19, 35, 36 (str. 1C-12 - 1C-19)